Colonna vasca termostatica 3 funzioni COLUMNS_592.VN21H.

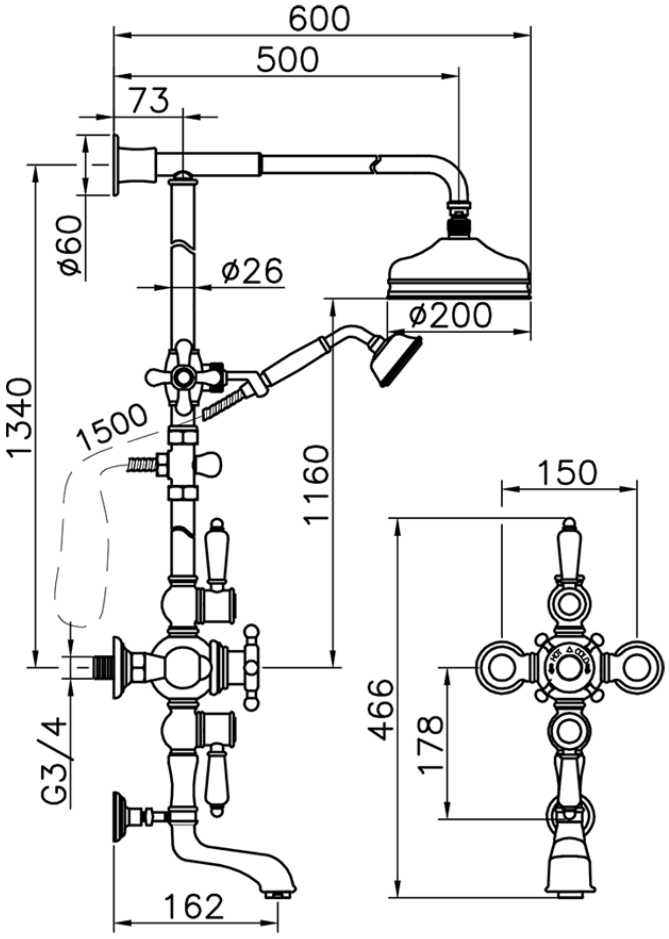

592.VN21H. http://www.huberitalia.ru/colonna-vasca-termostatica-3-funzioni-columns-592-vn21h

2025-05-07