Colonna doccia termostatica 2 funzioni CHRONOS_CRC78030

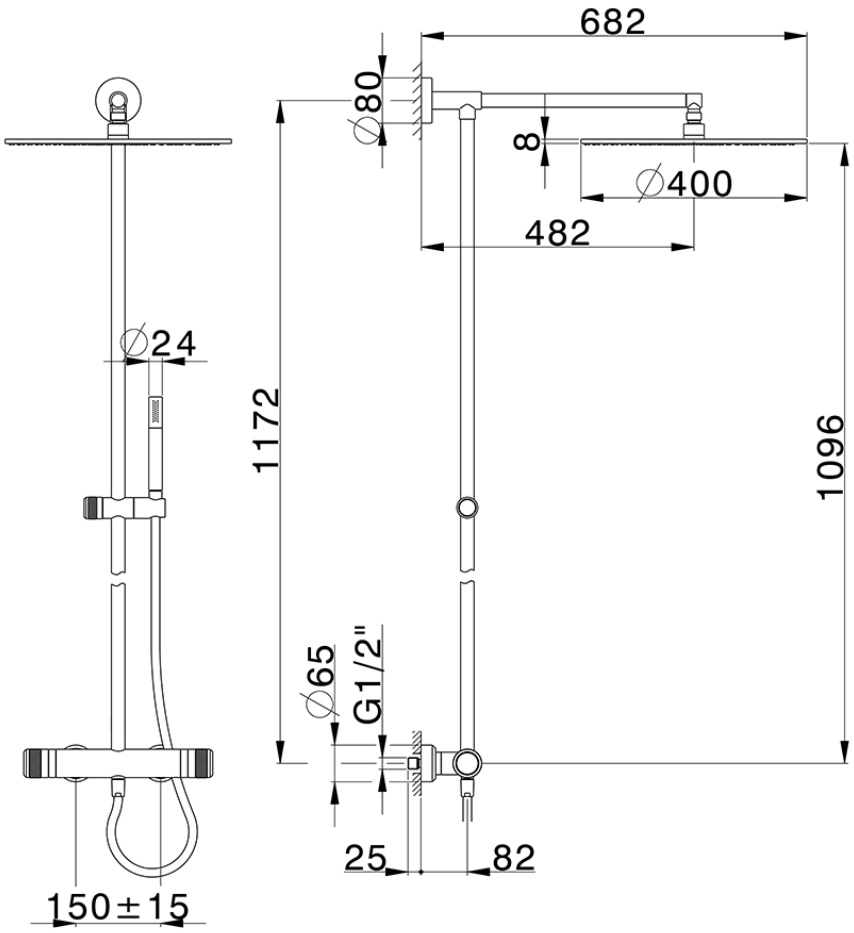

CRC78030 http://www.huberitalia.ru/colonna-doccia-termostatica-2-funzioni-chronos-crc78030

2025-12-14