# Miscelatore termostatico lavello a parete elett. THERMO_401.23H.

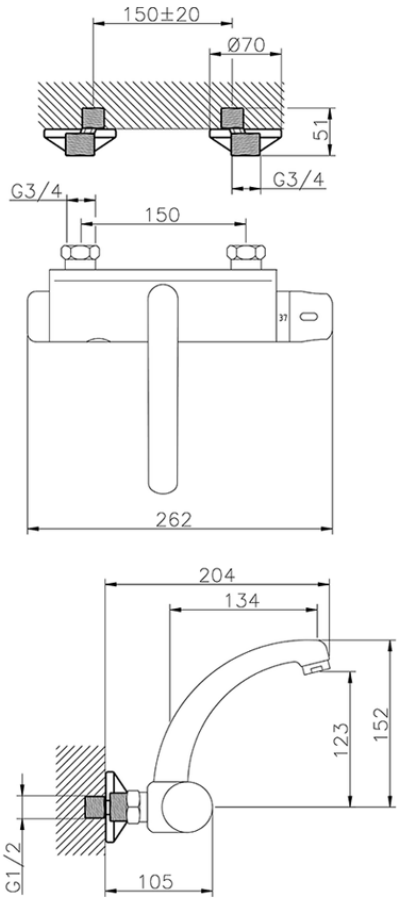


401.23H. http://www.huberitalia.ru/miscelatore-termostatico-lavello-a-parete-elett-thermo-401-23h

2025-12-14