Huber
TEL. (+39) 0322 967783
MAIL. huber@huberitalia.com

Colonna doccia termostatica 2 funzioni NUOVA EGO_QTC8603H

MODELLO **QTC8603H**

Colonna doccia termostatica 2 funzioni,deviastop 2 uscite,colonna telescopica,supporto doccetta scorrevole,doccetta monogetto Quad 42x18 mm in ABS,soffione quadro 300x300 mm sp.2 mm in INOX,flessibile liscio SILVERFLEX 150 cm

FINITURE DISPONIBILI

21 21 Cromo

CARATTERISTICHE

Ricambio Cartuccia **ZZ96551000**

Cartuccia Termostatica TMX 25

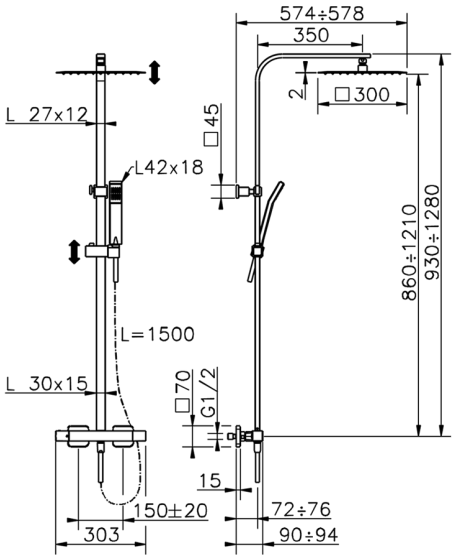

DeviaStop

La tecnologia Devia Stop di Huber consente con un semplice movimento rotativo di gestire la portata dell'acqua e di scegliere la modalità d'erogazione (soffione, doccetta a mano).

SafeTouch

Il sistema SafeTouch Huber mantiene il corpo del miscelatore freddo al tatto durante il funzionamento.

Termostatico

Il Termostatico Huber è il tuo personale gestore dell'acqua che ti aiuta a gestire e controllare acqua ed energia senza sprechi.

2025-12-14

© 2021 Huber. Via Brughiere, 50. 28017 - San Maurizio (NO) - Italy
Mail: huber@hubertitalia.com, Telefono: (+39) 0322 967783, P.Iva IT02422800033.