Colonna vasca termostatica 3 funzioni VICTORIAN_592.VT21H.

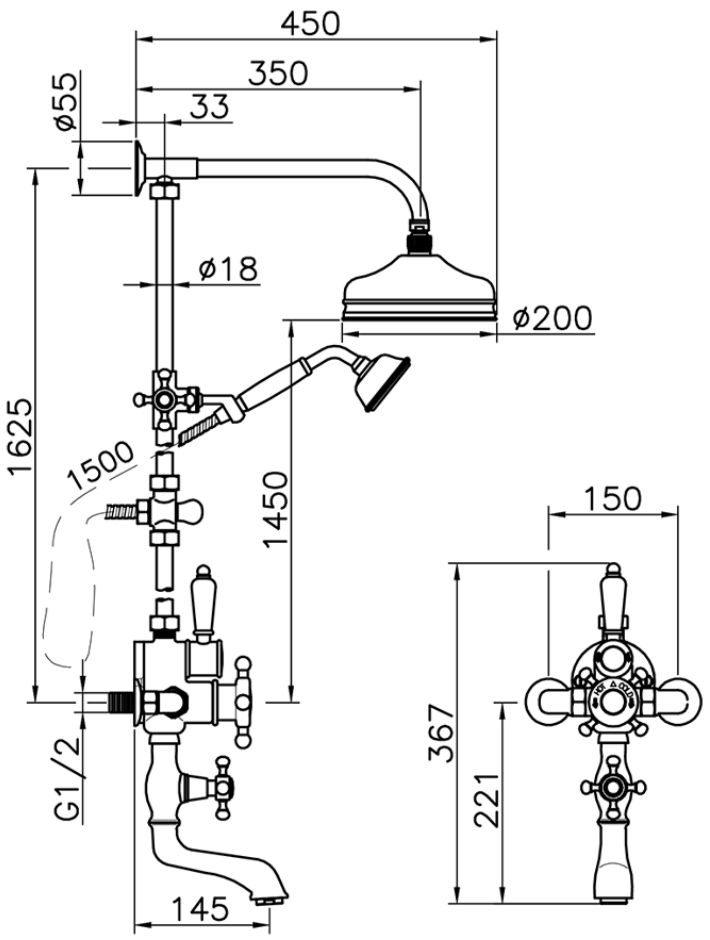

592.VT21H. http://www.huberitalia.ru/colonna-vasca-termostatica-3-funzioni-victorian-592-vt21h

2025-05-06

© 2021 Huber. Via Brughiere, 50. 28017 - San Maurizio (NO) - Italy
Mail: huber@hubertitalia.com, Telefono: (+39) 0322 967783, P.Iva IT02422800033.