Miscelatore termostatico lavabo elettronico COLLETTIVITÀ_204.23H.

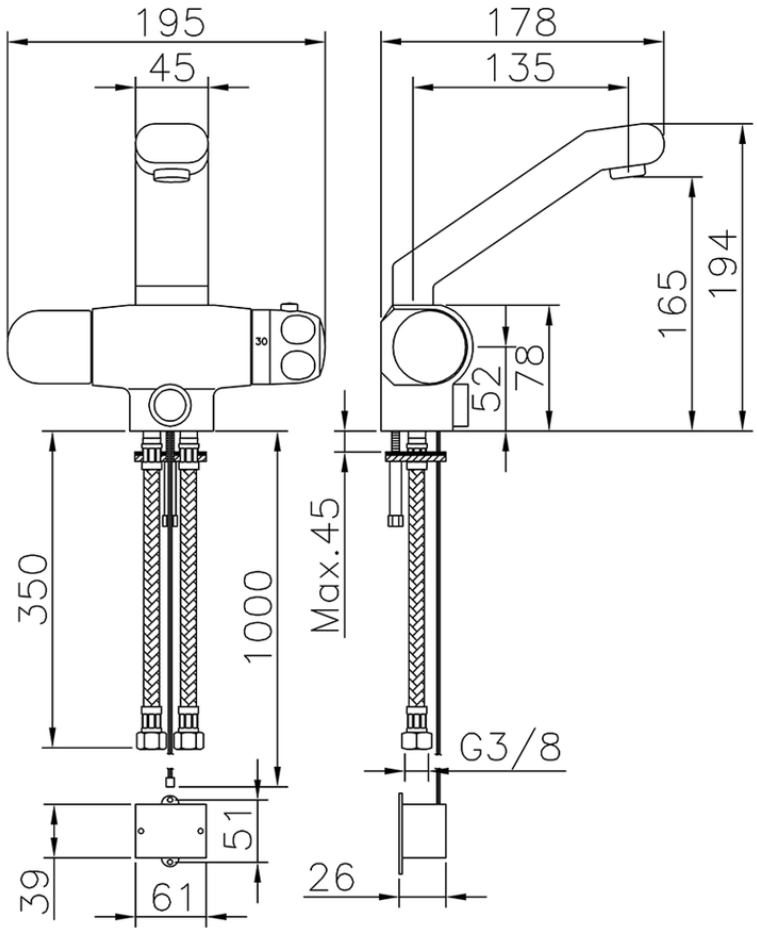

204.23H. http://www.huberitalia.ru/miscelatore-termostatico-lavabo-elettronico-collettivita-204-23h

2025-12-14