Miscelatore termostatico vasca completo VICTORIAN_VTD27010

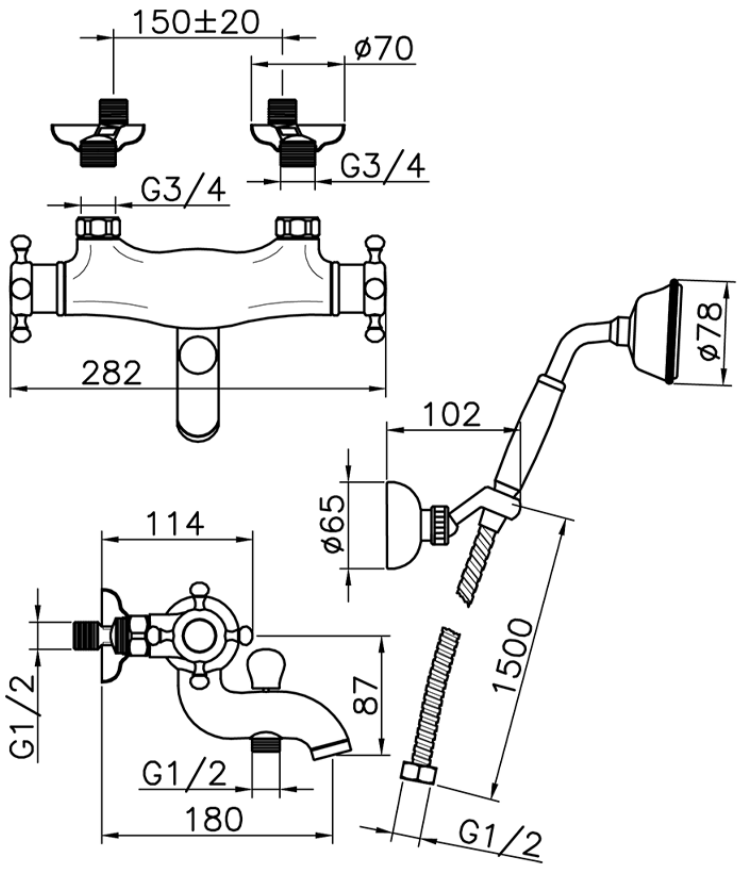

VTD27010 http://www.huberitalia.ru/miscelatore-termostatico-vasca-completo-victorian-vtd27010

2025-05-07

© 2021 Huber. Via Brughiere, 50. 28017 - San Maurizio (NO) - Italy
Mail: huber@hubertitalia.com, Telefono: (+39) 0322 967783, P.Iva IT02422800033.