Miscelatore termostatico vasca completo CROISETTE_CSD27010

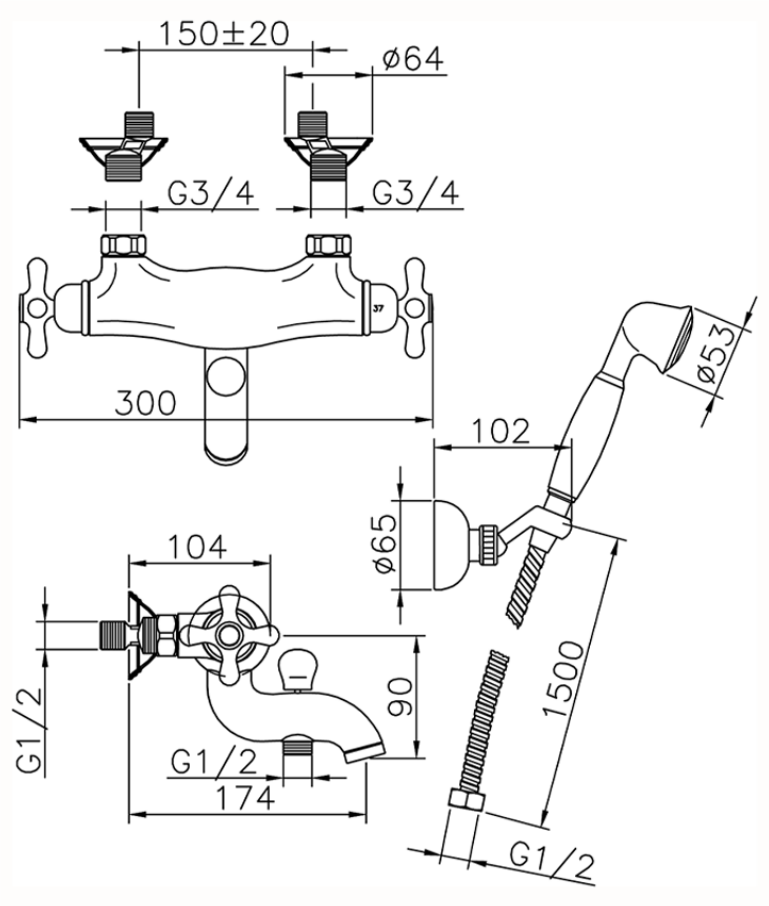

CSD27010 http://www.huberitalia.ru/miscelatore-termostatico-vasca-completo-croisette-csd27010

2025-05-07