Huber
TEL. (+39) 0322 967783
MAIL. huber@huberitalia.com

Rubinetto d'arresto incasso CROISETTE_CS000310

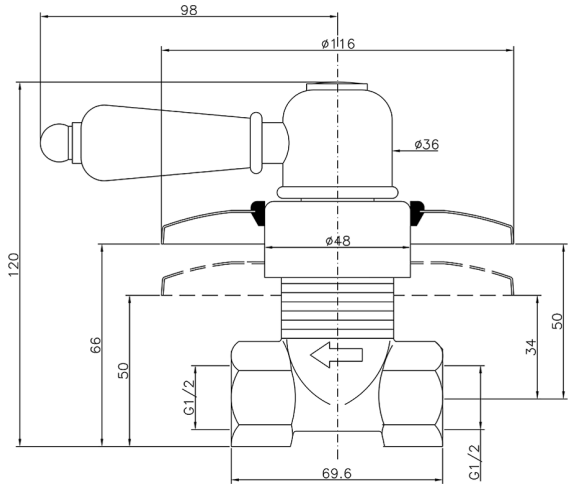

MODELLO **CS000310**

Rubinetto d'arresto incasso,uscita 1/2" F

FINITURE DISPONIBILI

21 21 Cromo

27 27 Vecchio Bronzo

2G 2G Oro Antico

2W 2W Oro Spazzolato

CARATTERISTICHE

Installazione	**Incasso**

2025-05-06

© 2021 Huber. Via Brughiere, 50. 28017 - San Maurizio (NO) - Italy
Mail: huber@hubertitalia.com, Telefono: (+39) 0322 967783, P.Iva IT02422800033.