Completo miscelatore termostatico vasca incasso CROISETTE_914.CS01H.

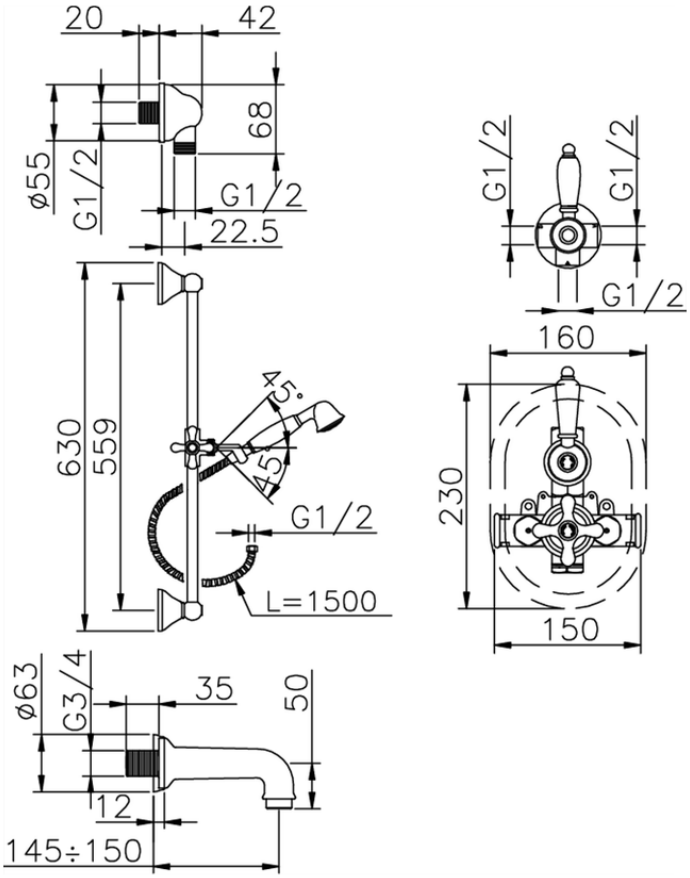

914.CS01H. http://www.huberitalia.ru/completo-miscelatore-termostatico-vasca-incasso-croisette-914-cs01h

2025-12-14