Huber
TEL. (+39) 0322 967783
MAIL. huber@huberitalia.com

Completo miscelatore termostatico vasca incasso CROISETTE_914.CS01H.

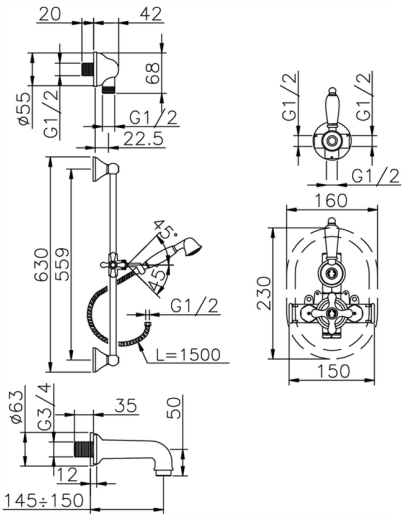

MODELLO **914.CS01H.**

Completo miscelatore termostatico vasca incasso,miscelatore termostatico incasso 1/2",rubinetto d'arresto con uscita 1/2",deviatore 2 uscite,asta 56 cm con supporto scorrevole,doccetta monogetto Classica in Ottone D.53 mm,bocca erogatoria 150 mm 3/4 M,presa d'acqua 1/2",flex Ottone 150 cm

FINITURE DISPONIBILI

AG AG Oro Antico

BA BA Vecchio Bronzo

CR CR Cromo

2W 2W Oro Spazzolato

CARATTERISTICHE

Ricambio Cartuccia **24.04A.PP**

Cartuccia Termostatica Plus P 8X20

Installazione **Incasso**

Termostatico

Il Termostatico Huber è il tuo personale gestore dell'acqua che ti aiuta a gestire e controllare acqua ed energia senza sprechi.

2025-12-14

© 2021 Huber. Via Brughiere, 50. 28017 - San Maurizio (NO) - Italy
Mail: huber@hubertitalia.com, Telefono: (+39) 0322 967783, P.Iva IT02422800033.