Miscelatore monocomando lavabo NUOVA EGO_NE000514

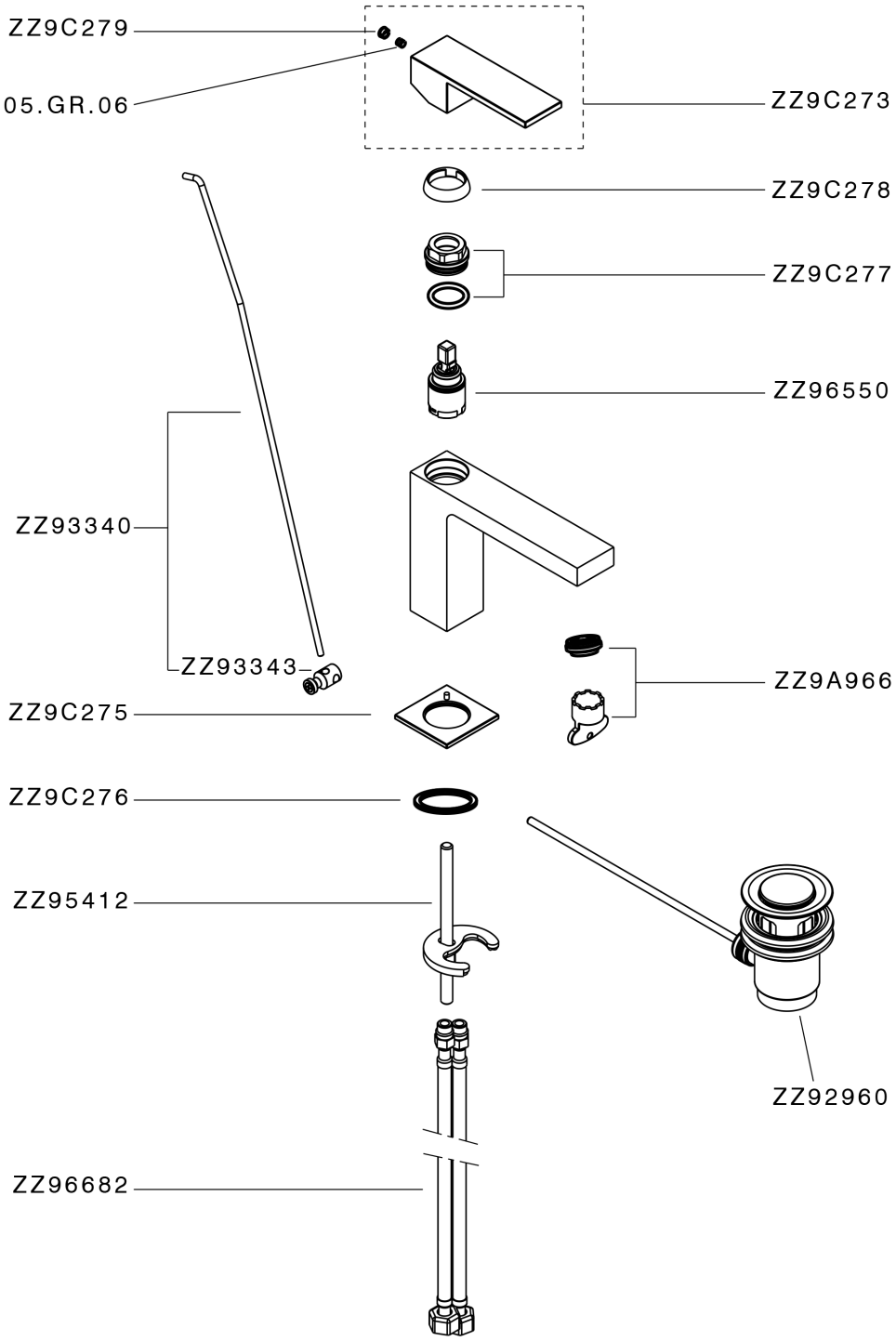

NE000514

http://www.huberitalia.ru/miscelatore-monocomando-lavabo-nuova-ego-ne000514

2025-05-07

© 2021 Huber. Via Brughiere, 50. 28017 - San Maurizio (NO) - Italy
Mail: huber@hubertitalia.com, Telefono: (+39) 0322 967783, P.Iva IT02422800033.